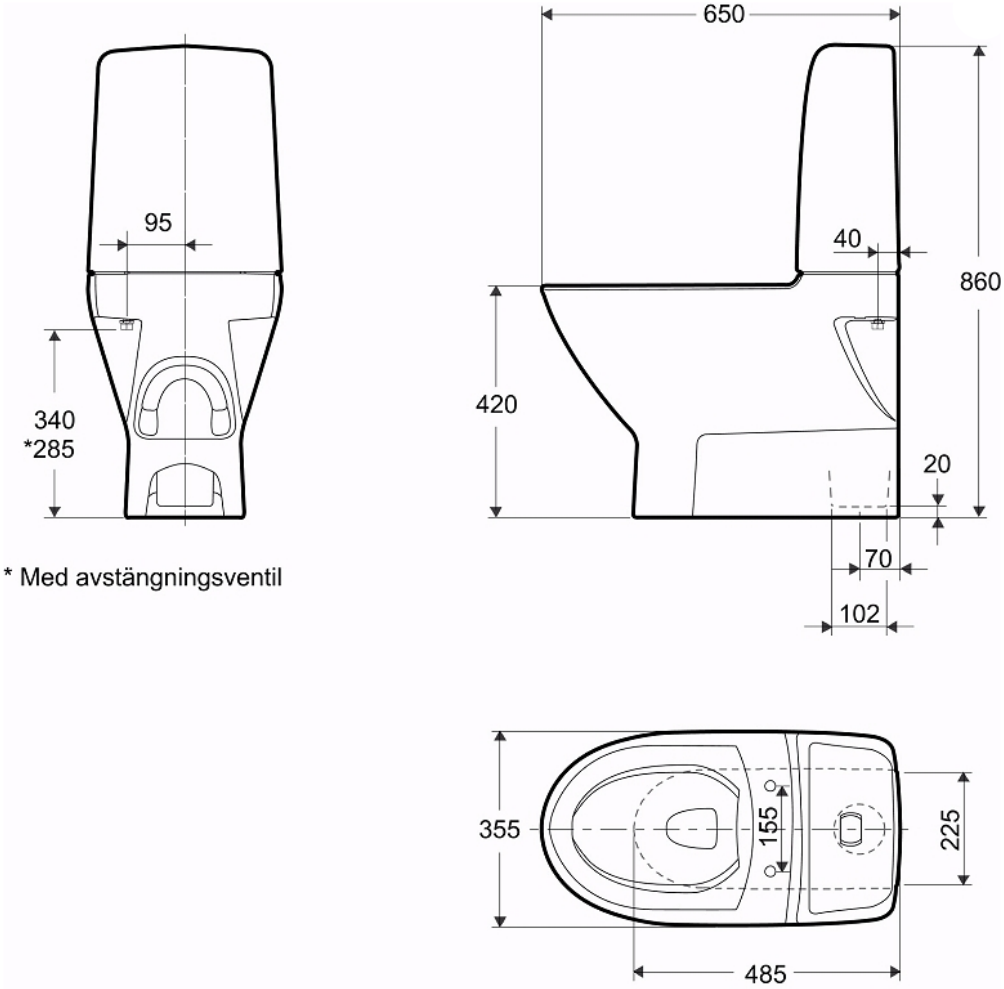

* Med avstängningsventil